## SECTIUNE A-A
Scara 1:100

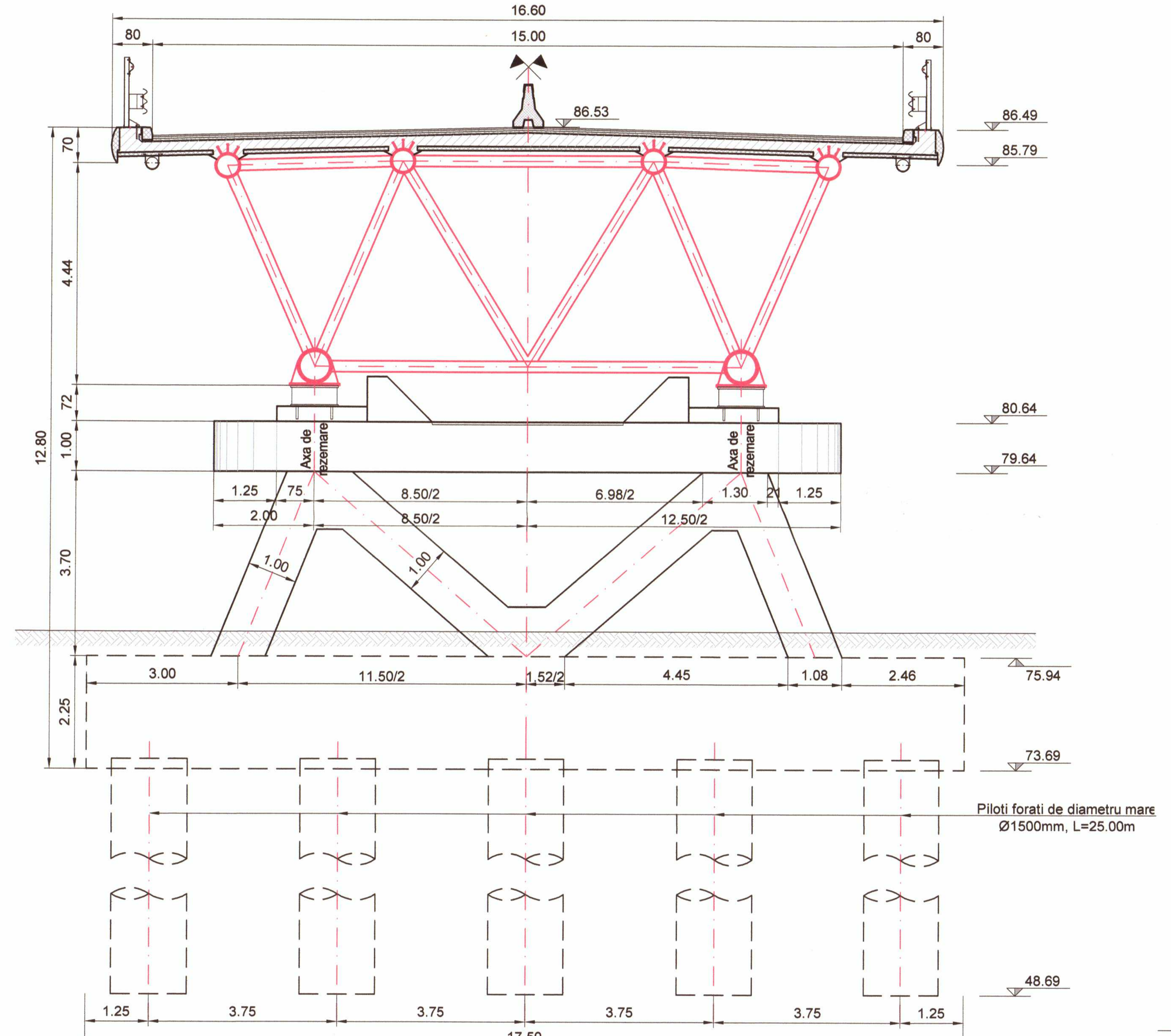


## SECTIUNE B-B
Scara 1:100

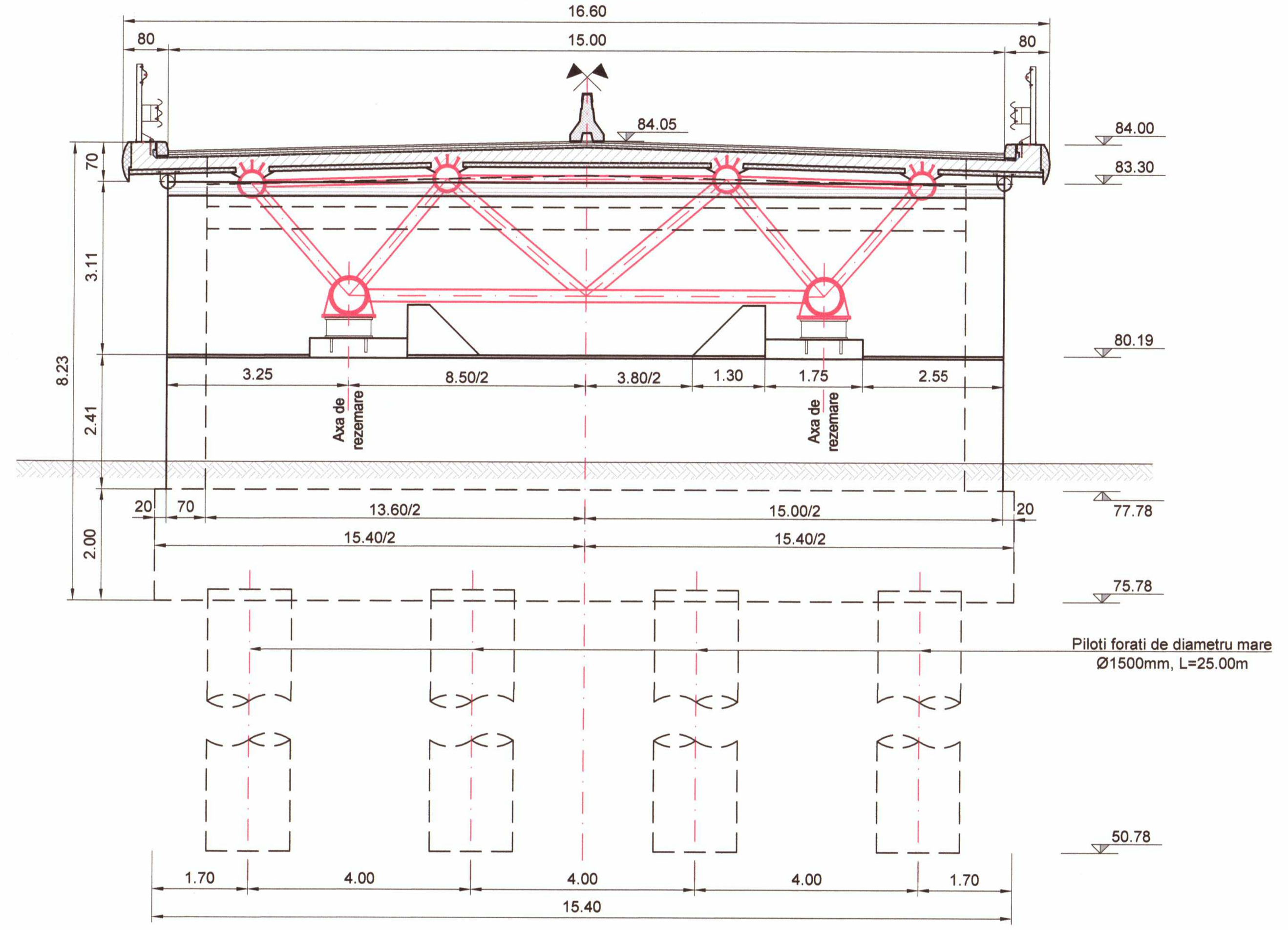


## VEDERE PLANA
Scara 1:200

## ELEVATIE
Scara 1:200

## SCHEMA STATICA
Scara 1:1000

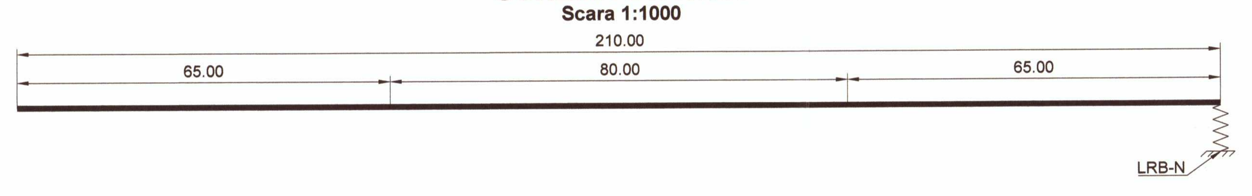


CLASA DE INCARCARE: CONVOAIE DE CALCUL CONFORM SR EN 1991-2
CATEGORIA DE IMPORTANTA: "B"
EXIGENTA DE VERIFICARE: A4,B2,D
ZONA SEISMICA: $8_1$, CONFORM SR 11100/1-93
$a_g$=0.30g, Tc=1.6s, CONFORM P100-1/2013

### Materiale

| Beton | | | | | | | |
|---|---|---|---|---|---|---|---|
| Element | Clasa de rezistenta | Clasa de expunere | Raport A/C | Tip ciment | Dozaj minim ciment [kg] | $D_{max}$ [mm] | Consistenta |
| Beton egalizare | C12/15 | X0 | - | CEM II 32.5R | - | 32 | S4 |
| Umpluturi | C12/15 | X0 | - | CEM II 32.5R | - | 32 | S4 |
| Piloti forati | C25/30 | XC2 | 0.55 | CEM II 32.5R | 300 | 22.4 | S3 |
| Radiere | C25/30 | XC2; XF2 | 0.55 | CEM II 32.5R | 300 | 32 | S3 |
| Elevatii | C30/37 | XC4; XF4; XD1 | 0.45 | CEM II 32.5R | 340 | 32 | S3 |
| Placi racordare | C25/30 | XC2; XF2 | 0.55 | CEM II 32.5R | 300 | 32 | S4 |
| Grinzi de rezemare | C25/30 | XC2; XF2 | 0.55 | CEM II 32.5R | 300 | 32 | S4 |
| Placa de suprabetonare | C35/45 | XC4; XF4; XD3 | 0.45 | CEM II 42.5R | 340 | 22 | S3 |
| Borduri | C35/45 | XC4; XF4; XD3 | 0.45 | CEM II 42.5R | 340 | 16 | S3 |
| Prefabricat grinda de parapet | C35/45 | XC4; XF4; XD3 | 0.45 | CEM II 42.5R | 340 | 16 | S3 |
| Parapet din beton H4b | C35/45 | XC4; XF4; XD3 | 0.45 | CEM II 42.5R | 340 | 16 | S3 |

| Otel | |
|---|---|
| Armatura moale | B500 C |
| Confectii metalice secundare | S235 JR |
| Tablier metalic | S355 J2+N |

| Verificator/ Expert | Nume | Semnătura | Cerinţa | Referat / Expertiza Nr. / Data |
|---|---|---|---|---|
| | | | | ŞEF ECHIPA PROIECTARE Dr. Ing. ADRIAN BURLACU |
| | | | | |
| | | | | |

DIRECTOR GENERAL AJUNCT arh. Marius PETRESCU

Compania Municipală TRUSTUL DE CLĂDIRI METROPOLITANE BUCUREŞTI
J40/13076/2017 CUI 37992692

BENEFICIAR: PRIMARIA MUNICIPIULUI BUCURESTI
B-DUL REGINA ELISABETA NR. 47, SECTOR 5, BUCURESTI

TITLU PROIECT: Proiectare si executie a lucrarilor de constructie Pasaj Doamna Ghica - Ob. 1.1 - LUCRARI PASAJ - INFRASTRUCTURA

Proiect nr. 23/441/16.05.2019
Faza: PTE

| | | Scara: 1:200 1:100 | Dispozitie generala | DG - 02 |
|---|---|---|---|---|
| Şef proiect | arh. Marius PETRESCU | | | |
| Şef pr. spec. | ing. Vlad URDAREANU | | | |
| Proiectat | ing. Vlad URDAREANU | Data: | | Rev: 0 |
| Redactat | ing. Dana COVELTIR | august 2019 | | Planşa 05 |